Ø70k6	+0,021	-0,002
Ø50k6	+0,021	-0,002

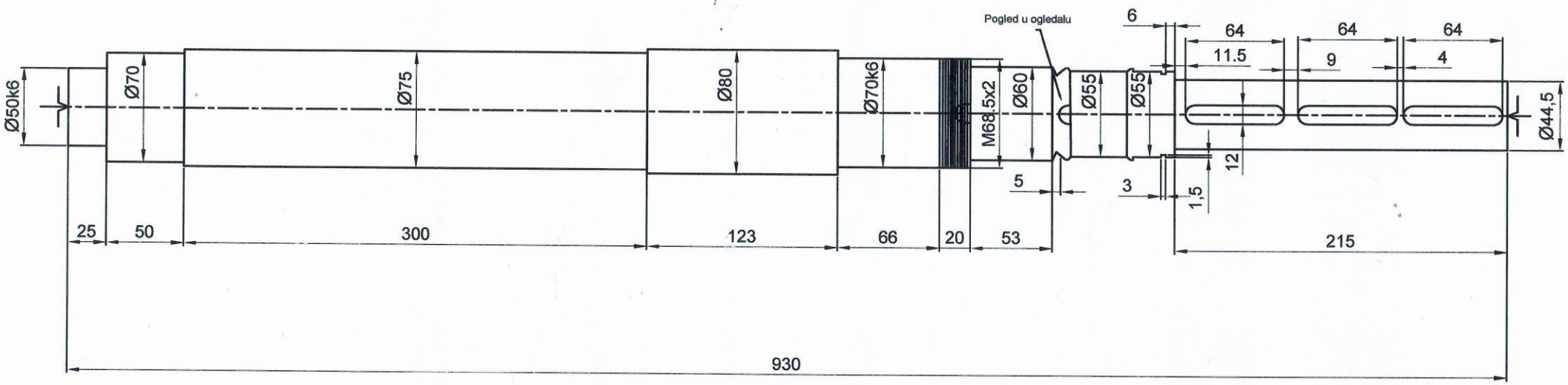
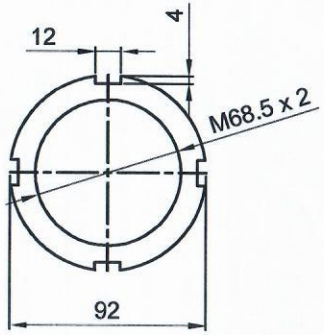
NAPOMENA: Radiće se po datom uzorku(vratilo i navrtka)