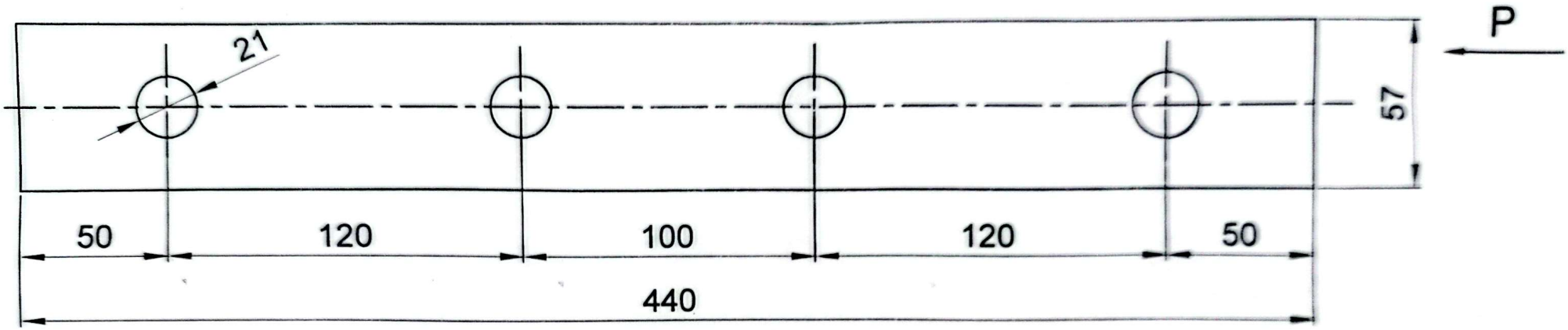

Pogled ,,P"

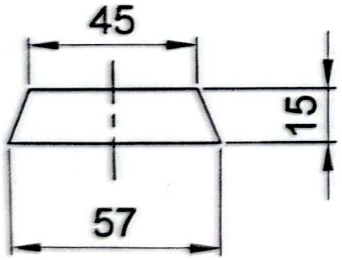

			Č.1503	A16 c 57 c 440		1
Poz.	Naziv dela	Broj crteža oznaka - standard	Oznaka	Dimenzije	Termička obrada	Kom.
Konstruisao: Vojislav Ivan mašin. teh.		Datum:	Razmera:	RMU „REMBAS" Resavica		
Izradio: Vojislav Ivan mašin. teh.		Datum: 14.05.2025.	Masa:			
NAZIV: Spojnica šine (Lošna)				Tip-naziv skel.		
				Osnovni broj / broj crteža		
				Broj crteža oznaka		

Скенирано помоћу ЦамСцаннер-а